ECOMULTIFLEX + RSVC*

TERMOCAMINO LEGNA MOD. ANTINA CON SERPENTINE

LEGNA

*** RSVC**
Riscaldamento Sanitario Vaso Chiuso.

· VASO ESPANSIONE APERTO

Solido e robusto, è realizzato interamente in acciaio inox AISI 304 di adeguata capienza.

· VALVOLA MOTORIZZATA:

I modelli RSVC* sono dotati di apposita valvola a 3 vie per facilitare l'installazione e la gestione in un impianto a circuito chiuso della propria caldaia a gas.

· CIRCUITO IDRAULICO

Interamente realizzato in rame con terminali in ottone e perfettamente isolato termicamente.

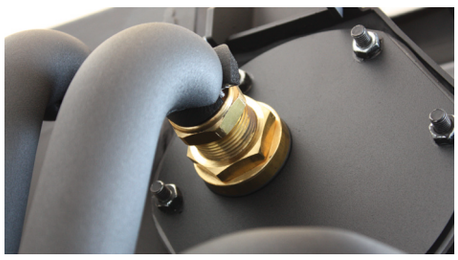

· CIRCOLATORI A INVERTER

Di elevata qualità, per rispondere alle nuove disposizioni legislative in materia di risparmio energetico.

· COLLEGAMENTI IDRAULICI

Ben etichettati, intuitivi e di facile comprensione. Garantiscono una rapida installazione all'interno della propria abitazione.

CARATTERISTICHE PRINCIPALI

Il termocamino **ECOMULTIFLEX ANTINA** RSVC è la variante a legna completa di tutti gli accessori idraulici. Dotato di un capiente vaso di espansione aperto in acciaio inox, di circolatori ad inverter ad elevata efficienza, di serpentina per l'acqua calda sanitaria, di serpentina per impianto e di valvola a 3 vie per il collegamento ottimale per la vostra caldaia murale a gas. Facile da installare rappresenta la scelta ottimale per la clientela più esigente.

Attenzione: **Montaggio kit solo su lato sinistro.**

ECOMULTIFLEX RSVC È DOTATO DI:

- Vaso espansione aperto completo di galleggiante;
- Pompa inverter di riscaldamento con prevalenza di 6 m;
- Pompa inverter per ricircolo caldaia con prevalenza 4m;
- Flussostato;
- Serpentina per riscaldamento;
- Serpentina per sanitaria;
- Valvola a 3 vie con funzione automatica di commutazione al di sotto dei 40°c su caldaia a gas;
- Cassetta elettrica;
- Sfiato e riempimento;
- Attacchi a calotta per sanitaria e riscaldamento;
- Centralina elettronica.

PRESTAZIONI

MOD.	POTENZA RESA	POTENZA NOMINALE	CO AL 13% DI O_2	CONSUMO DI COMBUST. A REGIME	RENDIMENTO	CONTENUTO ACQUA	MASSA A VUOTO	TIRAGGIO FUMI	USCITA CAMINO	CL. CALD. EN13229
25	23,73 Kw	25 kw	0,15%	kg/h 6,6	83,70%	105 lt	315 kg	15 Pa	250 mm	reg.
35	33,9 Kw	35 kw	0,18%	kg/h 7,9	84,0%	115 lt	393 kg	15 Pa	250 mm	reg.

COLLEGAMENTI IDRICI / DIMENSIONI IN MM

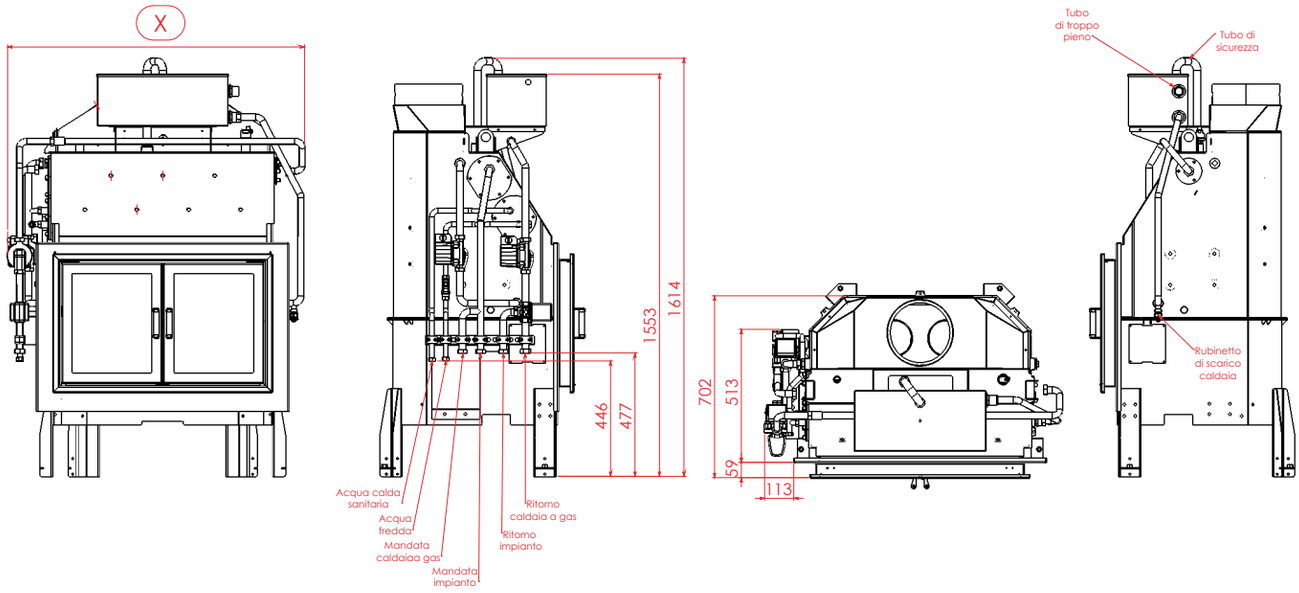

LA QUOTA "X" VALE:
MOD. 25 RSVC: 1037 MM
MOD. 35 RSVC: 1147 MM