ECOMULTIFLEX + RSVC*

TERMOCAMINO LEGNA MOD. PIANO CON SERPENTINE

RENDIMENTO

EMISSIONE CO

LEGNA

*** RSVC**
Riscaldamento Sanitario Vaso Chiuso.

· CIRCUITO IDRAULICO

interamente realizzato in rame con terminali in ottone e perfettamente isolato termicamente.

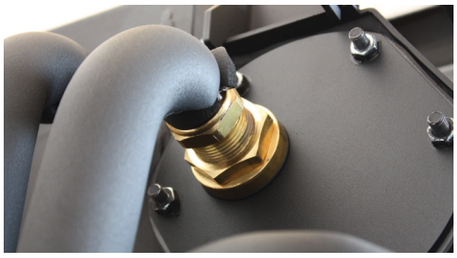

· CIRCOLATORI A INVERTER

di elevata qualità, per rispondere alle nuove disposizioni legislative in materia di risparmio energetico.

· COLLEGAMENTI IDRAULICI

Ben etichettati, intuitivi e di facile comprensione. Garantiscono una rapida installazione all'interno della propria abitazione.

· VASO ESPANSIONE APERTO

solido e robusto, è realizzato interamente in acciaio inox AISI 304 di adeguata capienza.

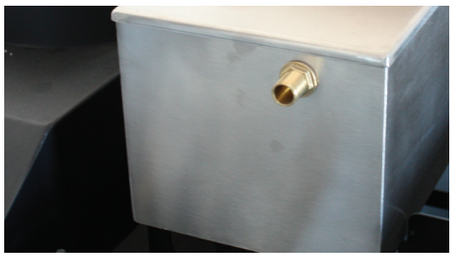

CARATTERISTICHE PRINCIPALI

Alle già numerose caratteristiche dell'**ECOMULTIFLEX** abbiamo unito la facilità e l'efficienza del gruppo idraulico RSVC* il quale trasforma il termocamino EcoMultiflex in una macchina completa anche sotto l'aspetto idraulico.

A ciò si abbina la sicurezza del vaso di espansione aperto a bordo del termocamino e la grande efficienza delle serpentine in rame alettato per il riscaldamento e la sanitaria.

Attenzione: **montaggio kit solo su lato sinistro.**

L'ECOMULTIFLEX RSVC* è dotato di:

- Vaso espansione aperto completo di galleggiante;
- Pompa inverter per riscaldamento con prevalenza di 6 m;
- Pompa inverter per ricircolo caldaia con prevalenza di 4m;
- Flussostato;
- Serpentina per riscaldamento;
- Serpentina per sanitaria;
- Valvola a 3 vie con funzione automatica di commutazione al di sotto dei 40°c su caldaia a gas;
- Cassetta elettrica;
- Sfiato e riempimento;
- Attacchi a calotta per acqua sanitaria e riscaldamento;
- Centralina elettronica.

PRESTAZIONI

MOD.	POTENZA RESA	POTENZA NOMINALE	CO AL 13% DI O_2	CONSUMO DI COMBUST. A REGIME	RENDIMENTO	CONTENUTO ACQUA	MASSA A VUOTO	TIRAGGIO FUMI	USCITA CAMINO	CL. CALD. EN13229
25	23,73 Kw	25 kw	0,15%	kg/h 6,6	83,70%	105 lt	315 kg	15 Pa	250 mm	reg.
35	33,9 Kw	35 kw	0,18%	kg/h 7,9	84,0%	115 lt	393 kg	15 Pa	250 mm	reg.

COLLEGAMENTI IDRICI / DIMENSIONI IN MM

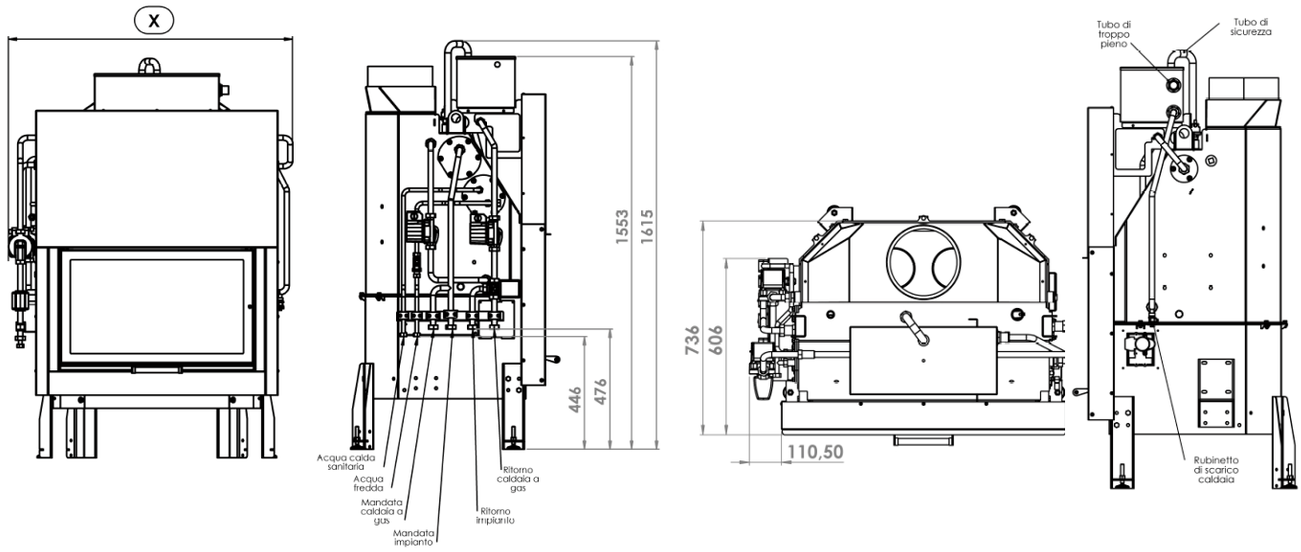

LA QUOTA "X" VALE:
MOD. 25 RSVC: 1037 MM
MOD. 35 RSVC: 1147 MM