Ecomultiflex Evo + RSVC*

Termocamino con scambiatore

INNOVATIVO COMPLETO E SEMPLICE DA MONTARE

Alle già numerose caratteristiche dell'ECOMULTIFLEX Evo abbiamo unito la facilità e l'efficienza del gruppo idraulico RSVC* il quale trasforma il termocamino ECOMULTIFLEX Evo in una macchina completa anche sotto l'aspetto idraulico. A ciò si abbina la sicurezza del vaso di espansione aperto a bordo del termocamino e la grande efficienza delle serpentine in rame alettato per il riscaldamento e la sanitaria.

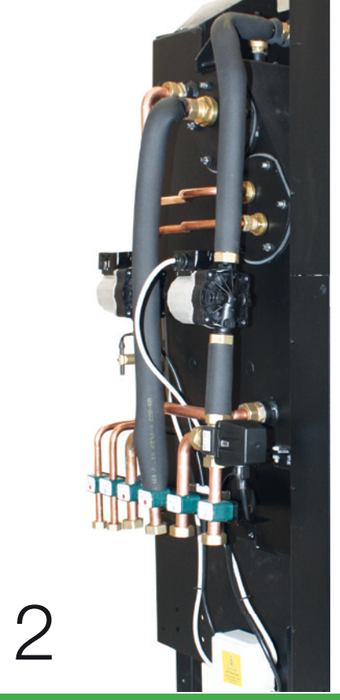

* Riscaldamento, sanitaria, vaso espansione, circolatori.

SCHEDA TECNICA

Legna

1. Piano fuoco in refrattario // 2. Vista laterale con impianto // 3.Flangia serpentine sanitario e impianto // 4. Uscita serpentina impianto.

L' ECOMULTIFLEX RSVC è dotato di:

- Vaso espansione aperto completo di galleggiante;
- Pompa riscaldamento con prevalenza di 6 m;
- Pompa per ricircolo caldaia con prevalenza 4m;
- Flussostato;
- Serpentina per riscaldamento;
- Serpentina per sanitaria;
- Valvola a 3 vie con funzione automatica di commutazione al di sotto dei 40°c su caldaia a gas;
- Cassetta elettrica;
- Sfiato e riempimento;
- Attacchi a calotta per sanitaria e riscaldamento;
- Centralina elettronica;

Sono inoltre disponibili vari sistemi RSVC con cassetta a parete in funzione delle diverse esigenze impiantistiche, (vedi moduli RSVC a parete).

Attenzione: Montaggio solo su lato sinistro

Modello	Potenza termica nom.	Rendi-mento globale	Tiraggio max portel-lo chiuso	Pressione di Esercizio	Volume acqua	Raccordo fumi	Temp. Fumi portello chiuso	Attacco mandata	Attacco ritorno	Pozzetti porta sonda	Acs (optional)	Peso a vuoto
20 EVO	17,5 Kw	86,0 %	12 Pa	1,0-1,5 bar	90 l	250 mm	200 °C	1"	1"	1/2"	1/2"	350 kg
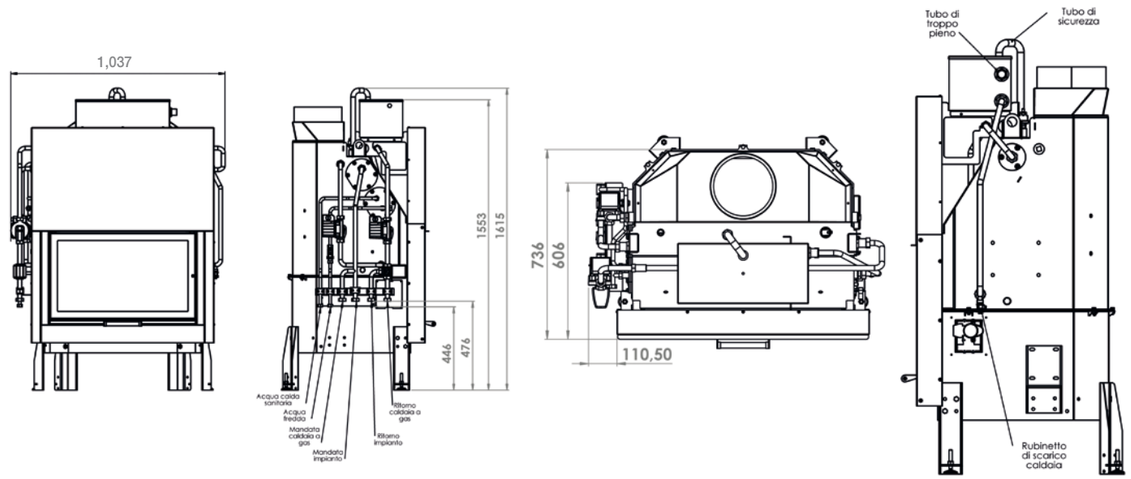
DIMENSIONI (mm) E COLLEGAMENTI IDRICI