Ecobas Evo

Caldaia multicombustibile

QUALITÀ E PRESTAZIONI AL TOP DELLA CATEGORIA

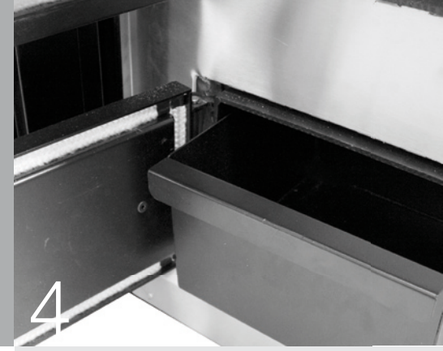

L'ECOBAS EVO è una caldaia legna/pellet dalle eccelse prestazioni, gestita da centraline elettroniche di ultima generazione con pannelo di comando touch-screen. L'ECOBAS EVO, grazie alle sue innovazioni, ha raggiunto valori di efficienza che le hanno permesso di rientrare nei ristrettissimi vincoli previsti dal cosiddetto CONTO TERMICO per la detrazione delle spese sostenute al suo acquisto.

SCHEDA TECNICA

Pellet Nocciolino Legna

1. Bruciatore // 2. Porte // 3. Display touch-screen // 4. Cassetto cenere

Lamiere di qualità e di forte spessore rendono l'ECOBAS EVO un prodotto robusto, solido e duraturo. Le rifiniture sono al top della categoria e le polveri a alta temperatura rendono la verniciatura compatta e omogenea. L'ECOBAS EVO è dotata di due candelette per l'accensione automatica, un serbatoio capiente di 125 kg, un ampio cassetto cenere per agevolare la pulizia nella camera di combustione e un braciere in ghisa di fumisteria con valvola stellare per una maggiore sicurezza.

L'ECOBAS EVO è a tiraggio forzato, i fumi prodotti vengono aspirati da una grossa ventola che provvede a espellere i fumi dalla canna fumaria e a garantire la giusta depressione in camera di combustione. La caldaia richiede poche attenzioni, come quella di una pulizia periodica del braciere e, con l'apposito scovolino, della fascia tubiera del giro fumi.

Il periodo di pulizia e manutenzione può essere protatto nel tempo se si usano combustibili di prima qualità.

L'ECOBAS EVO è provvista di ruote che permettono di movimentare la macchina con estrema semplicità e grazie alla facilità di smontaggio del serbatoio laterale è possibile trasportarla anche attraverso passaggi ristretti. L'ECOBAS EVO è dotata di tutti i dispositivi di sicurezza previsti dalle normative vigenti (certificati dall'**ente accreditato IMQ**): termostati caldaia e pellet, valvole di sicurezza, pressostato.

CONTO TERMICO CLASSE ★★★★ Decreto 7-11-17 n° 186

ECOBAS EVO												
VALORE INCENTIVO CONTO TERMICO 2.0 IN RIFERIMENTO ALLA FASCIA CLIMATICA												
A	€ 2.243,70	B	€ 3.178,58	C	€ 4.113,45	D	€ 5.235,30	E	€ 6.357,15	F	€ 6.731,10	

Modello	Potenza Termica nominale	Potenza termica ridotta	Rendimento diretto	Combustibile	Tiraggio	Pressione idricamax	Volume acqua	Potenza elettrica max	Uscita fumi	CO al 13% O_2	Attacchi Man. Rit.	ACS (optional)	Peso a vuoto
35	27.7 Kw	7.8 Kw	Pot. Nom. 93,2 % Pot. Rid. 91,5 %	Pellet*	15 Pa	1.5 bar	120 l	300 w	150 mm	Pot. Nom. 86 mg/Nm³ Pot. Rid. 299 mg/Nm³	1" 1/4"		650 kg

* Pellet ONORM M 7135, DIN Plus, DIN 51731, EN plus A1, EN 14967-2-A1
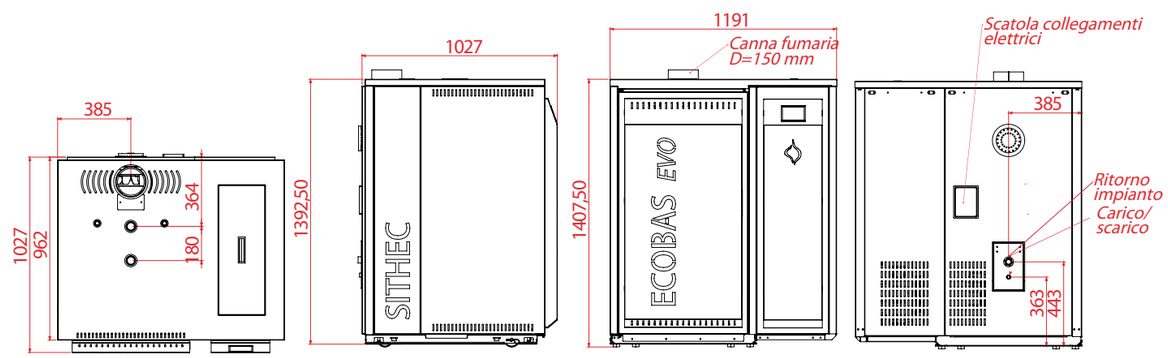
DIMENSIONI (mm) E COLLEGAMENTI IDRICI // PROSPETTO FRONTALE // PROSPETTO LATERALE // PIANTA